REV	DESCRIZIONE / DESCRIPTION	DATA
F	Aggiunto modello 000700692-1133	08/07/2016
G	Agg. pcodice puleggia del 000700841 e agg. varfx0z	09/11/2011
H	000701174 modificato tiro	09/11/2011
J	Aggiunto modello 000701194	09/11/2011
K	Mod colore, rivetti, e aggiunto modello 000701289	09/11/2011
L	Aggiunto variante e aggiornatto parti	2018-10-02
M	Aggiunto Foglio 2 - Francese	2019-10-24
N	Agg. 000701349	2019-12-11

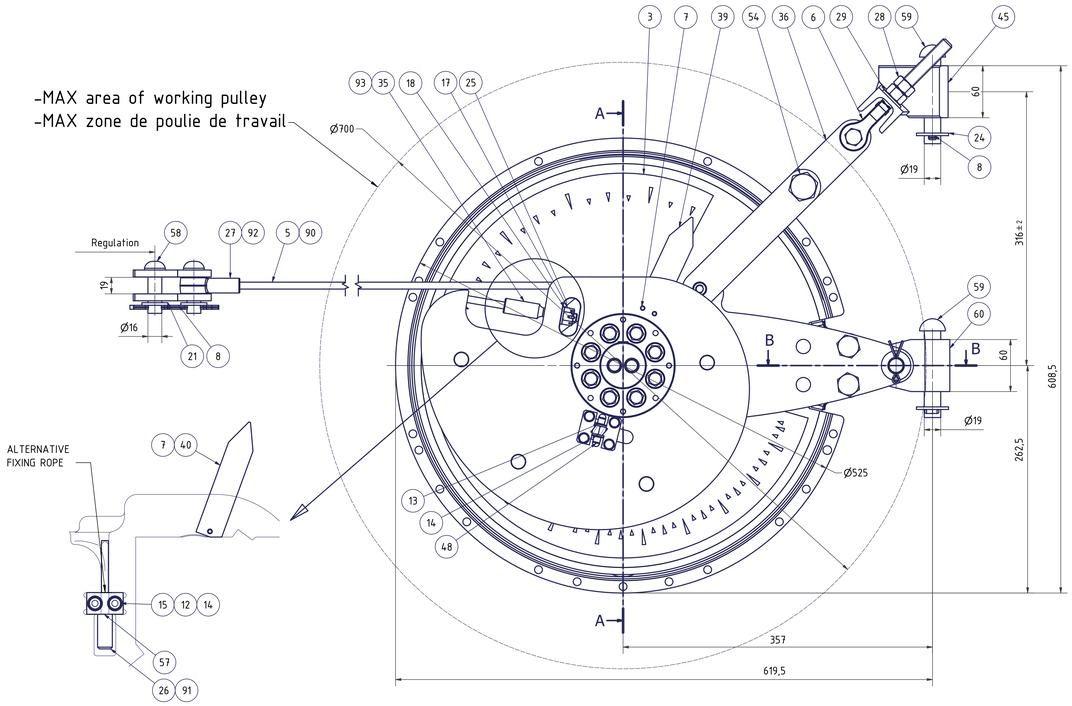

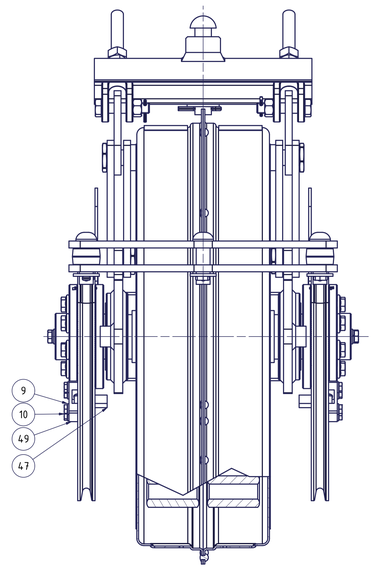

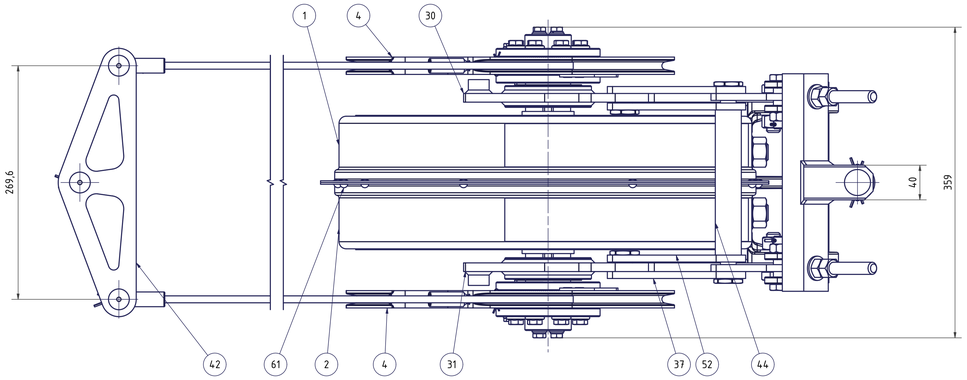

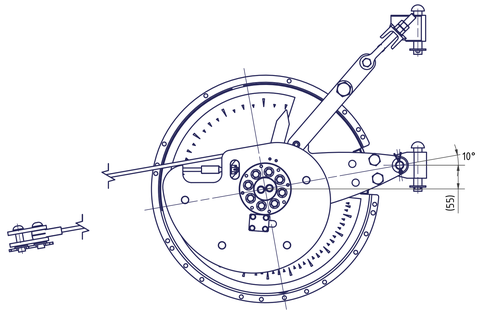

Max angle installation

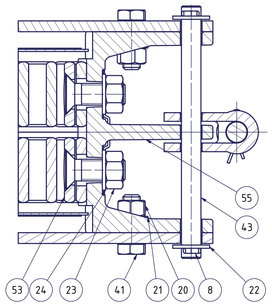

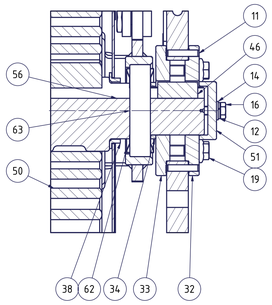

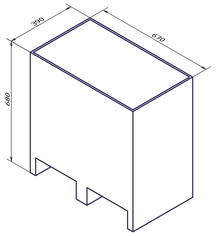

Packaging dimensions

000701304-x0z	450	1575	120	042961-00	000400979-00	043263-00	000700409-61	Ø8.75x2100
000701320-x0z	500	1500	120	042691-00	000401006-00	043303-00	000700409-61	Ø8.75x2100
000700841-1x0z	600	1200	120	042961-00	000400590-00	042801-00	000700409-61	Ø8.75x2100
							POS.(90)	
000700837-x0z	400	1800	120	042691-00	000400627-00	042839-00	000700409-14	Ø8x1500
000700869-x0z	1000	1750	120	042961-00	000400644-00	042941-00	000700409-04	Ø8x2500
000700459-x0z	450	1640	120	042691-00	000401006-00	042706-00	000700409-14	Ø8x1500
000700868-x0z	450	1600	120	042691-00	000400639-00	042936-00	000700409-14	Ø8x1500
000700423-x0z	450	1500	120	042691-00	000400510-00	042722-00	000700409-02	Ø8x2100
000700423-x1z	450	1500	120	042691-01	000400510-00	042722-00	000700409-02	Ø8x2100
000700892-x0z	500	1425	120	042691-00	000400847-00	043036-00	000700409-02	Ø8x2100
000700859-x0zT3	450	1425	120	042691-00	000400542-00	042758-00	000700409-02	Ø8x2100
000700852-x0z	450	1380	120	042691-00	000400541-00	042757-00	000700409-02	Ø8x2100
000701174-x0z	525	1360	120	042691-00	000400917-00	043152-00	000700409-16	Ø8x2100
000701194-x0z	525	1350	120	042691-00	000400943-00	043178-00	000700409-16	Ø8x2100
000701088-x0z	550	1345	120	042961-00	000400868-00	043064-00	000700409-02	Ø8x2100
000701077-x0z	450	1345	120	042691-00	000400861-00	043046-00	000700409-02	Ø8x2100
000701087-x0z	550	1325	120	042961-00	000400867-00	043063-00	000700409-02	Ø8x2100
000700671-x0z	450	1320	120	042691-00	000400584-00	042827-00	000700409-02	Ø8x2100
000701349-x0z	585	1275	120	042691-00	000401053-00	043339-00	000700409-16	Ø8x2100
000700692-1133	600	1250	120	042961-03	000400634-00	042930-01	000700409-02	Ø8x2100
000700692-x0z	600	1250	120	042691-00	000400634-00	042930-00	000700409-02	Ø8x2100
000701086-x0z	550	1225	120	042691-00	000400866-00	043062-00	000700409-02	Ø8x2100
000701097-x0z	450	1225	120	042691-00	000400878-00	043074-00	000700409-02	Ø8x2100
000701072-x0z	625	1200	120	042961-00	000400853-00	042865-00	000700409-16	Ø8x2100
000700841-x0z	600	1200	120	042691-00	000400590-00	042801-00	000700409-16	Ø8x2100
000700475-x0z	550	1200	120	042691-00	000400508-00	042721-00	000700409-02	Ø8x2100
000700425-x0z	450	1200	120	042691-00	000400540-00	042774-00	000700409-02	Ø8x2100
000700889-x0z	635	1150	120	042961-00	000400997-00	043276-00	000700409-02	Ø8x2100
000700680-x0z	650	1125	120	042691-00	000400591-00	042840-00	000700409-02	Ø8x2100
000700494-x0z	650	1100	120	042691-00	000400538-00	042749-00	000700409-16	Ø8x2100
000700668-x0z	700	1050	120	042691-00	000400549-00	042771-00	000700409-02	Ø8x2100
000701127-x0z	735	1020	120	042691-00	000400890-00	043103-00	000700409-02	Ø8x2100
000700441-x0z	750	1000	120	042691-00	000400489-00	042509-00	000700409-02	Ø8x2100
000700441-x1z	750	1000	120	042691-01	000400489-00	042509-00	000700409-02	Ø8x2100
000700484-x0z	750	900	120	042691-00	000400527-00	042733-00	000700409-02	Ø8x2100
000700480-x0z	850	850	120	042691-00	000400575-00	042803-00	000700409-06	Ø8x2700
000701039-x0z	800	850	120	042691-00	000400829-00	043013-00	000700409-02	Ø8x2100
000700479-x0z	750	850	120	042691-00	000400574-00	042802-00	000700409-02	Ø8x2100
000700663-x0z	900	800	120	042691-00	000400562-00	042788-00	000700409-04	Ø8x2500
000700496-x0z	750	800	120	042691-00	000400576-00	042804-00	000700409-02	Ø8x2100
000700481-x0z	1000	750	120	042691-00	000400582-00	042810-00	000700409-04	Ø8x2500
000700666-x0z	900	750	120	042691-00	000400578-00	042806-00	000700409-04	Ø8x2500
000700476-x1z	750	750	120	042691-01	000400507-00	042716-00	000700409-02	Ø8x2100
000700476-x0z	750	750	120	042691-00	000400507-00	042716-00	000700409-02	Ø8x2100
000700476-2x0z	750	750	120	042691-00	000400507-00	042716-00	000700409-08	Ø8x3700
000700820-x0z	1000	720	120	042961-00	000400996-00	043275-00	000700409-04	Ø8x2500
000701289-x0z	1100	650	120	042691-00	000400975-00	043256-00	000700409-04	Ø8x2500
000701095-x0z	1000	650	120	042691-00	000400875-00	043071-00	000700409-04	Ø8x2500
000700477-x0z	1000	600	120	042691-00	000400518-00	042727-00	000700409-03	Ø8x2300
000700498-x0z	750	600	120	042691-00	000400577-00	042805-00	000700409-02	Ø8x2100
000700684-x0z	900	500	120	042691-00	000400595-00	042845-00	000700409-02	Ø8x2100
				POS. (1-2)	POS. (3)	POS. (4)	POS. (5)	
CODE	REGULATION [mm]	TIRAGE [kg]	Poids [kg]	COUVERTURE	ÉCHELLE	POULIE DROITE POULIE GAUCHE	CODE DE CORDE	CORDExLONGUEUR Ø [mm]x[mm]
CODE	REGULATION [mm]	PULL [kg]	WEIGHT [Kg]	COVER COVER	SCALE	R - PULLEY L - PULLEY	ROPE CODE	ROPExLENGTH Ø[mm]x[mm]

scale / scale	Peso / weight (g)		
1 : 2,5	--		
	Nome / name	Data / date	Titolo / title
Creato da created by	MAF	09/11/2011	TENSOREX C+ 2 MOLLE
Approvato da approved by	FIM	09/11/2011	TENSOREX C+ 2 SPRING

PFISTERER — PFISTERER s.r.l. Italy

sostituito da / replacement for	Tipo doc. / type of document	Percorso / filename	Format / size	Tav / sh
	Disegno / Drawing	000700697.dwg	A0	/3

Commi. rev / rev. no	Data mod. / date of issue	Nome / name	Indice / rev	Codice / Drawing no.
	2019-12-11	MAF	N	000700697

La copia e la distribuzione di questo documento, l'utilizzo e la comunicazione del suo contenuto sono vietati salvo autorizzazione esplicita. Non adoperarlo per usi diversi da quelli previsti. Il Disegno è proprietà esclusiva di PFISTERER

The reproduction, distribution and utilization of this document as well as the communication of its contents to others without explicit authorization is prohibited. Offenders will be held liable for the payment of damages. All rights reserved in the event of a patent, utility model or design. © Pfisterer